# Ficha técnica

## Kit de montagem para ângulo esquerdo, altura 40-150

## Ref.:: 7423956

Para a criação de uma derivação de calha no local como ângulo de 90° para a esquerda. Com todas as peças necessárias para a montagem. Adequado aos sistemas de calhas OKA-G e OKA-W.

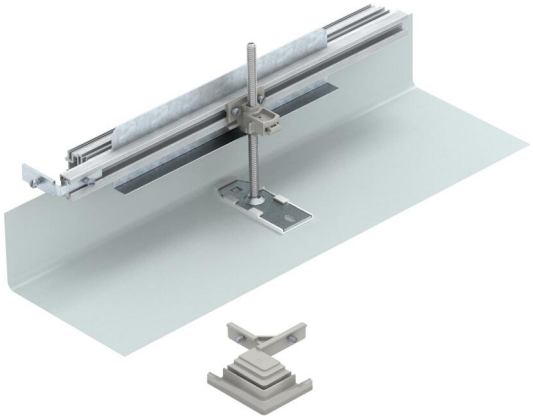

**St** Aço

**FS** galvanizado pelo método Sendzimir

### Dados originais

| | |
|---|---|
| Ref.: | 7423956 |
| Tipo | OKA-G50040150FBL |
| Designação 1 | Ângulo 90º esquerdo |
| Designação 2 | para OKA-G e OKA-W |
| Fabricante | OBO |
| Material | Aço |
| Superfície | galvanizado pelo método Sendzimir |
| Norma de superfície | DIN EN 10346 |
| Menor unidade de venda | 1 |
| Unidade de quantidade | Unidade |
| Peso | 96,8 kg |
| Unidade de peso | kg/100 un. |
| Pegada de CO2 (GWP) do berço ao portão | 10,2851 kg CO2e / 1 Peça |

# Ficha técnica

## Kit de montagem para ângulo esquerdo, altura 40-150

## Ref.:: 7423956

### Dimensões

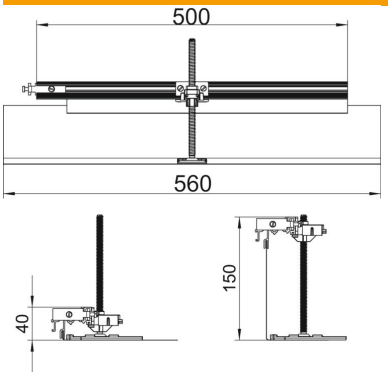


| | |
|---|---|
| Comprimento | 560 mm |
| Largura | 500 mm |

### Dados técnicos

| | |
|---|---|
| Tampa para abertura de montagem | não |
| Placa de fundo | não |
| Fixação da tampa encaixável | não |
| Possibilidade de montagem de vedante | não |
| Abertura para instalação de Telitank no chão | não |
| Separável | não |
| Função | Derivação |
| Apropriado para junta de dilatação | não |
| Apropriado para calha de chão fechada no pavimento | não |
| Apropriado para calha de instalação aberta ao nível do pavimento | não |
| Apropriado para calha de pavimento para betonilha | não |
| Altura da calha máx. | 150 mm |
| Altura da calha mín. | 40 mm |
| Altura mínima do pavimento | 40 |
| Com abertura de ligação | não |
| Com ligação equipotencial | não |
| Com separador | não |
| Com saliência | sim |
| Amplitude de nivelamento máx. | 110 mm |
| Amplitude de nivelamento mín. | 0 mm |
| Tampa amovível | não |
| Conformidade com ROHS | Isento |