# Ficha técnica

## Unidade de ampliação para GESR9, altura 60-110 mm

## Ref.:: 7424906

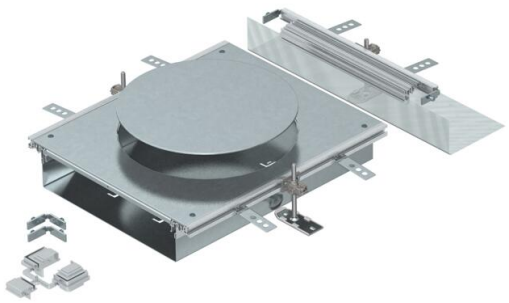

Unidade de ampliação da calha, fornecida com abertura na tampa para a instalação de uma tampa de encastramento do tipo GESR9, constituída com base e laterais em chapa, perfis de instalação do pavimento, tampa da calha equipada com tampa de obra e um topo. O material fornecido inclui 3 esquadros de fixação com nivelamento de altura, 3 escora estabilizadora, 1 suporte de tampa e 1 kit de montagem de ângulo.
Tamanho da abertura de montagem adequado para a instalação de uma tampa redonda de tamanho R9 ou R9/55.

**St** Aço

**FS** galvanizado pelo método Sendzimir

### Dados originais

| | |
|---|---|
| Ref.: | 7424906 |
| Tipo | OKA-W A 6050R9 |
| Designação 1 | Unidade de ampliação |
| Designação 2 | para OKA-W |
| Fabricante | OBO |
| Material | Aço |
| Superfície | galvanizado pelo método Sendzimir |
| Norma de superfície | DIN EN 10346 |
| Menor unidade de venda | 1 |
| Unidade de quantidade | Unidade |
| Peso | 882 kg |
| Unidade de peso | kg/100 un. |
| Pegada de CO2 (GWP) do berço ao portão | 50,0569 kg CO2e / 1 Peça |

# Ficha técnica

## Unidade de ampliação para GESR9, altura 60-110 mm

## Ref.:: 7424906

### Dimensões

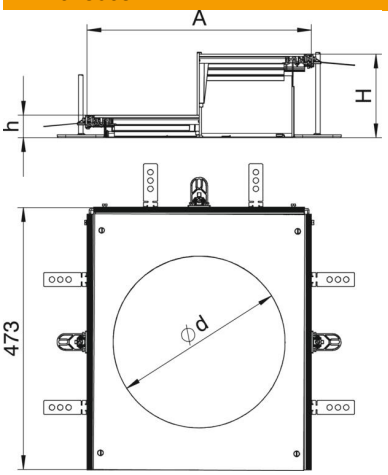


| | |
|---|---|
| Comprimento | 473 mm |
| Largura | 400 mm |
| Medida A | 400 mm |
| Medida d Ø | 305 mm |
| Medida h | 60 mm |

### Dados técnicos

| | |
|---|---|
| Tampa para abertura de montagem | sim |
| Coberturas | 1 |
| Número de aberturas de montagem | 1 |
| Fixação da tampa encaixável | não |
| Possibilidade de montagem de vedante | sim |
| Abertura para instalação de Telitank no chão | não |
| Abertura para aparelhagem | redondo |
| Separável | não |
| Apropriado para junta de dilatação | não |
| Apropriado para calha de chão fechada no pavimento | não |
| Apropriado para calha de instalação aberta ao nível do pavimento | sim |
| Apropriado para calha de pavimento para betonilha | não |
| Altura da calha máx. | 110 mm |
| Altura da calha mín. | 60 mm |
| Espessura do material da tampa | 4 |
| Altura mínima do pavimento | 60 |
| Com abertura de ligação | sim |
| Com ligação equipotencial | não |
| Com separador | não |
| Com saliência | sim |
| Abertura | para unidade de montagem de aparelhos |
| Tamanho nominal para unidades de montagem de aparelhos | R9 |
| Amplitude de nivelamento máx. | 110 mm |
| Amplitude de nivelamento mín. | 60 mm |
| Tampa amovível | sim |

# Ficha técnica

## Unidade de ampliação para GESR9, altura 60-110 mm

## Ref.:: 7424906

### Dados técnicos

| | |
|---|---|
| Conformidade com ROHS | Isento |