Ficha técnica

Nivelador de altura

Ref.:: 7425970

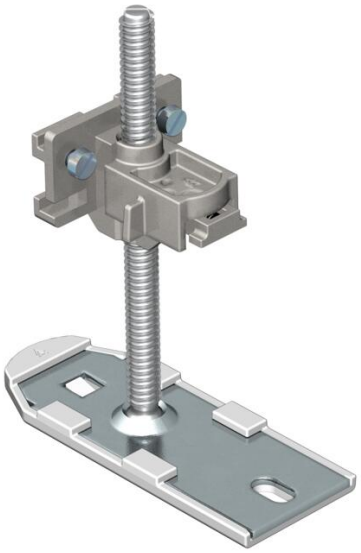

Nivelador completa com ajuste rápido da altura, para ligação, fixação e nivelamento de calhas dos sistemas OKA-G e OKA-W. Para intervenções posteriores.

St Aço

Dados originais

Ref.:	7425970
Tipo	OKA NEVE 110
Designação 1	Nivelador de altura
Designação 2	para OKA-G e OKA-W
Fabricante	OBO
Material	Aço
Menor unidade de venda	6
Unidade de quantidade	Unidade
Peso	14,2 kg
Unidade de peso	kg/100 un.
Pegada de CO2 (GWP) do berço ao portão	0,5279 kg CO2e / 1 Peça

Ficha técnica

Nivelador de altura

Ref.:: 7425970

Dimensões

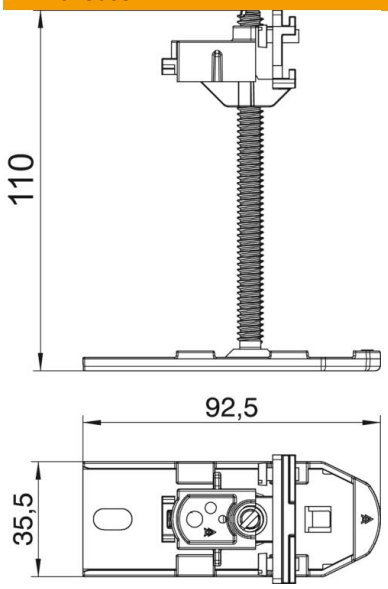

Comprimento	92,5 mm
Largura	32,5 mm
Medida h	110 mm

Dados técnicos

Tipo de acessórios	Outros
Separável	não
Suporte para instalação de suportes de aparelhos.	não
Altura da calha máx.	110 mm
Altura da calha mín.	40 mm
Amplitude de nivelamento máx.	110 mm
Amplitude de nivelamento mín.	40 mm
Conformidade com ROHS	sim
Acessórios	sim
Peça de substituição	não