Ficha técnica

Abraçadeira de teto, para 8 cabos, resistente ao fio incandescente
Ref.:: 2204908

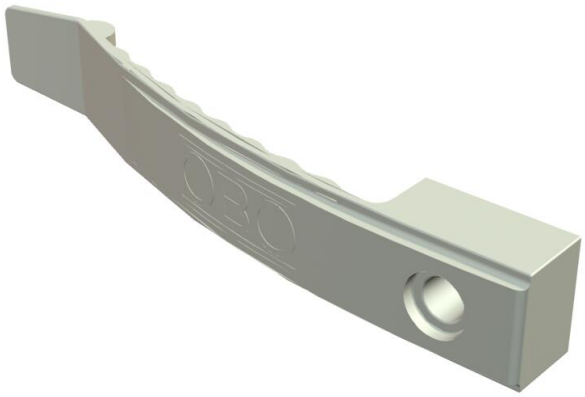

Versão resistente à chama, segundo o teste do fio incandescente, especial para a aplicação em tectos falsos.
Poliéster Poliéster, cinzento pedra RAL 7030, resistente à chama conforme VDE 0471/DIN IEC 695 Parte 2-1, temperatura de ensaio de 960 °C, ou V-O conforme UL 94, livre de halogéneos.
Altura de aperto de 9 mm, com separador de 13 mm.
Furo de fixação de 6 mm de Ø.
2032/F para um máx. de 8 cabos NYM 3 x 1,5 mm²

HALOGEN FREE 960°

PBPT Tereftalato de polibutileno

Dados originais

Ref.:	2204908
Tipo	2032 F
Designação 1	Abraçadeira de teto
Fabricante	OBO
Dimensão	1x8 NYM3x1,5
Cor	cinzento pedra; RAL 7030
Material	Tereftalato de polibutileno
Menor unidade de venda	50
Unidade de quantidade	Unidade
Peso	1,412 kg
Unidade de peso	kg/100 un.
Pegada de CO2 (GWP) do berço ao portão	0,0088 kg CO2e / 1 Peça

Dimensões

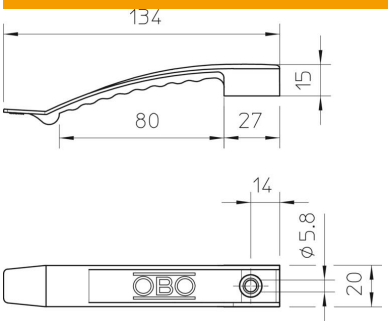

Ficha técnica

Abraçadeira de teto, para 8 cabos, resistente ao fio incandescente
Ref.:: 2204908

Dados técnicos

Número de cabos NYM 3 x 1,5	8
Versão com resistência ao fio incandescente	não
resistência ao fio incandescente	conforme a VDE 0471/DIN 695 Parte 2-1, temperatura de ensaio 750 °C
Funktionsgaranti	não
Livre de halogéneos	sim
Com bucha	não